תשפ שאלה 8- כח ופיקוד

יום חמישי 26 נובמבר 2020 09:32

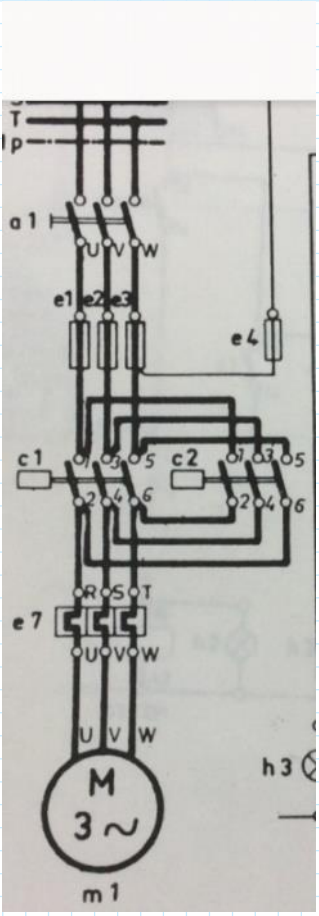

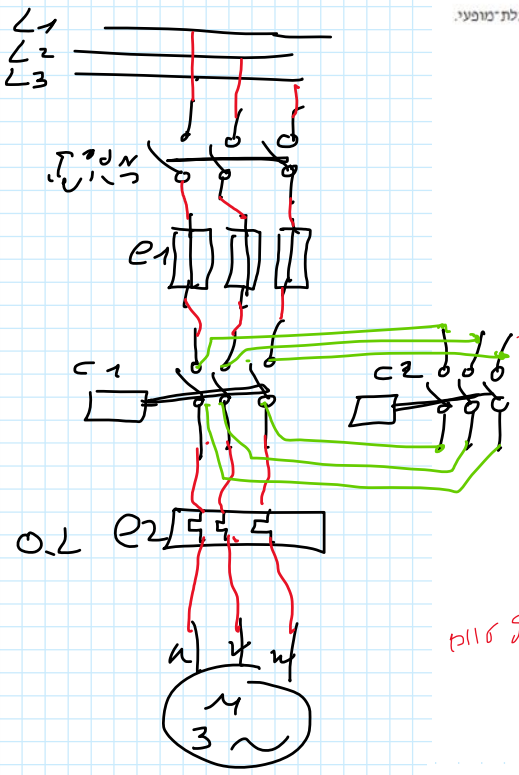

שאלה 8

באיור לשאלה 8 נתון תרשים של מערכת פיקוד להפעלת שער חשמלי באמצעות מנוע השראה תלת־מופעי.

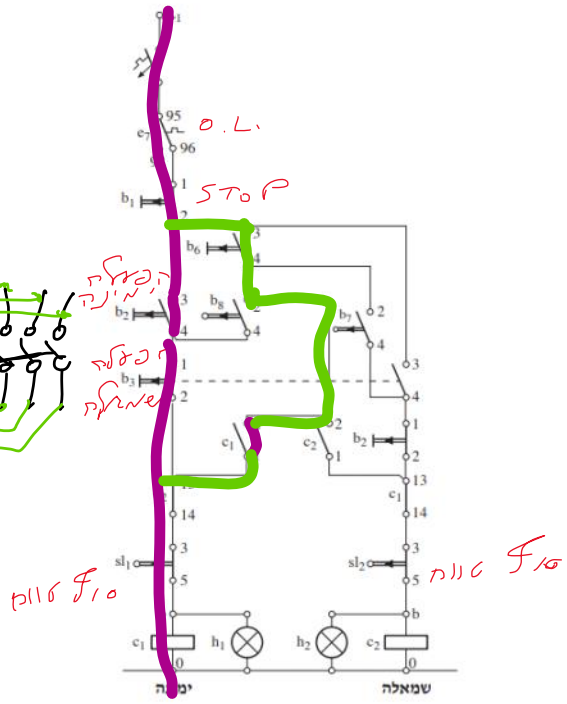

(10 נק') **א.** הסבר את תפקידה של המערכת המתוארת באיור.

(8 נק') **ב.** הסבר את תפקידו של כל אחד מהמגעים שלהלן במערכת הפיקוד:
$sl_1/3–5$, $c_1/1–2$, $b_3/3–4$, $c_2/13–14$.

(7 נק') **ג.** סרטט מעגל כוח מפורט להפעלת המנוע, המתאים למעגל הפיקוד המתואר באיור.

מ מנע שיגביה תיכנה עמיל - c1, 6b מניע לגבוה סגור.

אם 6B פתוח ההפעלה תיהיה רגעית על ידי 2B. אם 6B סגור, ההפעלה תיהיה קבועה (החזקה עצמית).